MaquinParts

MANUAL DE USUARIO

3175 | Aspirador de aceite eléctrico con visualizador (Cap. 80 lts)
E-Soak Oil 80 lts

CONTENIDO

1. Especificaciones

2. Normas generales de seguridad

3. Reglas específicas de seguridad para este producto

4. Advertencia

5. Transporte y desembalaje

6. Características

7. Instrucciones de montaje

8. Instrucciones de operación

9. Inspección, mantenimiento y limpieza

Para prevenir lesiones graves, lea y comprenda todas las advertencias e instrucciones antes de usar. Los operadores deben obedecer todos los procedimientos e instrucciones de seguridad.

1. ESPECIFICACIONES

Función	*recoger el aceite usado de la caja de cambios del vehículo o del motor*
Adecuado para:	*Automóviles, barcos, motocicletas y motores pequeños*
Fuente de alimentación:	*AC220V, 50/60HZ, 1PH*
Potencia:	*300w*
Velocidad de succión:	*1.5 ~ 2L/min*
Capacidad del tanque:	*50 Litr o s*
Capacidad del cilindro de metacrilato:	*9 Litros*
Temperatura de trabajo:	*40~80 ºC(para aceite de motor)*

GUARDE ESTE MANUAL

Necesitará el manual de advertencias y precauciones de seguridad, instrucciones de montaje, procedimientos de funcionamiento y mantenimiento, lista de piezas y diagrama. Conserve su factura con este manual. Escriba el número de factura en el interior de la portada. Guarde el manual y la factura en un lugar seguro y seco para futuras consultas.

NORMAS GENERALES DE SEGURIDAD

¡ADVERTENCIA!
LEA Y ENTIENDA TODAS LAS INSTRUCCIONES. Si no se siguen todas las instrucciones que se indican a continuación, se pueden producir descargas eléctricas, incendios y/o lesiones graves.
GUARDE ESTAS INSTRUCCIONES

2. NORMAS GENERALES DE SEGURIDAD

ADVERTENCIA: Al utilizar la herramienta, siempre deben seguirse las precauciones básicas de seguridad para reducir el riesgo de lesiones personales y daños al equipo.

1. Mantenga limpia el área de trabajo. Las áreas desordenadas invitan a lesiones.

2.Observe las condiciones del área de trabajo. No utilice máquinas o herramientas eléctricas en lugares húmedos o mojados. No se exponga a la lluvia. Mantenga el área de trabajo bien iluminada. No utilice herramientas eléctricas en presencia de gases o líquidos inflamables.

3. Mantenga alejados a los niños. Nunca se debe permitir que los niños entren al área de trabajo. No permita que manipulen máquinas, herramientas o cables de extensión.

4. Almacene el equipo en reposo. Cuando no se utilicen, las herramientas deben almacenarse en un lugar seco para evitar la oxidación. Siempre guarde las herramientas bajo llave y manténgalas fuera del alcance de los niños.

5. Evite el arranque involuntario. Asegúrese de que la presión de aire esté en la posición de apagado cuando no esté en uso y antes de hacer la conexión de la manguera.

6. Manténgase alerta. Vigila lo que estás haciendo, usa el sentido común. No utilice ninguna herramienta cuando esté cansado.

7. Compruebe si hay piezas dañadas. Antes de usar cualquier herramienta, cualquier pieza que parezca dañada debe ser cuidadosamente revisada para determinar si funcionaría correctamente y si cumpliría su función prevista. Compruebe la alineación y la fijación de las piezas móviles, de las piezas rotas o de los dispositivos de montaje, y de cualquier otra condición que pueda afectar al funcionamiento correcto. Cualquier pieza dañada debe ser reparada o sustituida por un técnico cualificado. No utilice la herramienta si algún control o interruptor no funciona correctamente.

8. Piezas de repuesto y accesorios. Al realizar el mantenimiento, utilice sólo piezas de repuesto idénticas. El uso de cualquier otra pieza anulará la garantía. Utilice únicamente ccesorios destinados a ser utilizados con esta herramienta.

9. No utilice la herramienta si se encuentra bajo los efectos del alcohol o las drogas. Lea las etiquetas de advertencia si está tomando medicamentos recetados para determinar si su juicio o sus reflejos se ven afectados mientras toma medicamentos. En caso de duda, no utilice la herramienta.

10. Mantenimiento. Para su seguridad, el servicio y el mantenimiento deben ser realizados regularmente por un técnico cualificado.

NOTA: *El rendimiento de esta herramienta puede variar dependiendo de las variaciones en la presión de aire y la capacidad del compresor.*

3. REGLAS ESPECÍFICAS DE SEGURIDAD PARA ESTE PRODUCTO

Este equipo está diseñado para ser operado por personal cualificado. Sólo se debe utilizar después de leer y comprender las advertencias de seguridad y los procedimientos de funcionamiento de este manual de instrucciones.

1. No fume cerca de este equipo.

2. Usar en un lugar bien ventilado.

3. Cuando se encuentren fugas en el equipo o en las mangueras, apague inmediatamente la presión de aire y repare las fugas.

4. No exceda la presión de aire de funcionamiento recomendada. Esto podría dañar el equipo.

5. Mantenga cerca un extintor de incendios tipo ABC en caso de incendio.

6. Proteja siempre su piel y sus ojos del contacto con el aceite y los disolventes.

7. No arranque el motor durante el tiempo de extracción de aceite. De lo contrario, causará daños a las sondas de extracción y lesiones a las personas.

8. Tenga cuidado con el aceite extraído del vehículo, ya que la temperatura del aceite es alta, siempre entre 40~80ºC

9. El aceite usado debe desecharse o reciclarse adecuadamente. Póngase en contacto con la autoridad local de residuos líquidos/sólidos para obtener información sobre el reciclaje.

4. ADVERTENCIA

1. Por favor, lea este Manual cuidadosamente y compréndalo completamente antes de la operación.

2. Para evitar el envejecimiento de las piezas de goma, no exponer la máquina al sol; no depositarla en un lugar húmedo, sino en un lugar seco y bien ventilado. Debido a las múltiples funciones, la máquina está equipada con muchos accesorios, por lo que debe ser cuidada por un técnico especial.

3. Esta máquina ha sido probada estrictamente antes de salir de nuestra fábrica, pero el operador debe obedecer nuestras regulaciones de operación. Por favor, no intente desmontarlo y repararlo usted mismo, si encuentra algún fallo, póngase en contacto con nuestros distribuidores locales o con nuestra empresa.

4. Después de su uso, corte siempre la conexión con el compresor de aire y recupere toda la tubería a su lugar original.

5. No baje por debajo de la presión mínima de entrada de aire requerida. No exceda la presión máxima de entrada de aire requerida.

6. No desmonte esta máquina por personal no cualificado o no autorizado. De lo contrario se evitará la garantía.

7. Si tiene alguna pregunta, póngase en contacto con nuestros distribuidores locales u oficinas de servicio.

5. TRANSPORTE Y DESEMBALAJE

. Al desembalar, compruebe que todas las piezas están incluidas. Consulte la sección Montaje y el plano de montaje y la lista de piezas al final de este manual.

. Para el transporte del producto envasado, consulte la siguiente figura.

. Una vez desembalado el producto, compruebe que el manual de instrucciones está allí, que el material está completo y que no hay piezas que hayan sufrido daños visibles.

. Si faltan piezas o están rotas, póngase en contacto con su distribuidor local tan pronto como sea posible.

. Retire el contenido de los paquetes y colóquelos en un lugar de almacenamiento inaccesible para los niños o los animales.

En el paquete, usted encontrará:

a) Un depósito de aceite completo con cilindro
b) Sondas 6 piezas con manguito
c) Manual del usuario

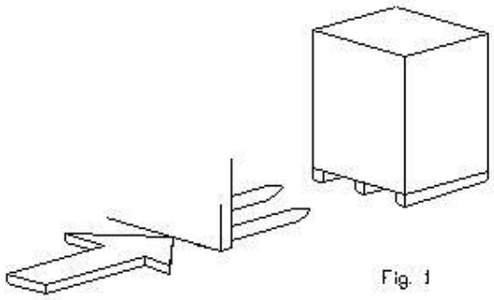

6. CARACTERÍSTICAS

Este tipo de vidrio de medición utiliza el equipo a prueba de explosión, puede proteger eficazmente la seguridad de la máquina y del operador, con patente exclusiva... El aspecto exterior del producto tiene la patente exclusiva. La imitación no está permitida.

7. INSTRUCCIONES DE MONTAJE

1. Abrir el embalaje y sacar el cuerpo principal de la máquina

2. Comprobando si hay daños o no. Si es así, póngase en contacto inmediatamente con su distribuidor.

3. Comprobar que todas las tuberías estén bien conectadas

4. Asegurándose de que todas las válvulas de bola e interruptores estén cerrados...

5. Pare el motor del coche cuando el aceite alcance una temperatura de 40~60ºC

6. Conecte el enchufe con la fuente de alimentación (AC220V,50/60Hz)

7. Arranque el vehículo para calentar el aceite del motor, que debe estar entre 40~80ºC.

8. Asegurarse de que el vehículo esté en estado de reposo antes de la operación.

8. INSTRUCCIONES DE OPERACIÓN

Extracción de aceite

1. Elija la sonda adecuada *(que es la de mayor diámetro que se puede insertar en el motor)* y conéctelo firmemente al conector de la tubería de extracción. *(véase la Fig. 2)*

2. Inserte el extremo de la sonda en el orificio de entrada de aceite del motor.

3. bien conectado el gancho de expulsión con la entrada de aceite en la parte superior del cilindro (Ver fig. 1)

4. Si el aceite usado sólo se extrae en el cilindro. Por favor, asegúrese de que la válvula de bola cerca del cable de alimentación esté cerrada.

Fig. 2

5. Si el aceite usado se extrae al tanque de aceite a través del cilindro. Por favor, abra la válvula de bola en consecuencia.

6. Encienda el interruptor de encendido, el aceite será extraído al cilindro de visualización, mientras que el aceite está casi lleno en el cilindro, por favor abra la válvula de bola y déjelo fluir hacia el tanque de aceite.

7. Después de la extracción final, apague el interruptor de alimentación.

Eyección de aceite

Cuando el aceite retenido en el tanque está casi lleno *(ver ventana de aceite)*, debe expulsar el aceite a un tanque de desecho y resolver el problema de acuerdo con las instrucciones del gobierno local.

1. Enganche el gancho de expulsión en el depósito de residuos externo.
2. Conectar bien el gancho de extracción de aceite con la salida de aceite *(ver fig. 3)*

3. Encienda el interruptor de encendido, el aceite usado será excretado en el tanque de desecho externo.

4. después de la expulsión Apague el interruptor de alimentación y recupere la tubería a sus lugares originales.

ADVERTENCIA: Por favor, sujete el extremo del gancho de eyección para evitar que el aceite usado se derrame y cause lesiones en los ojos y suciedad en la ropa.

9. INSPECCIÓN, MANTENIMIENTO Y LIMPIEZA

1. Antes de cada uso, inspeccione el estado general de la máquina Compruebe si hay tornillos sueltos, fugas de aire y aceite, desalineación o atascamiento de las piezas móviles, piezas agrietadas o rotas, y cualquier otra condición que pueda afectar a su funcionamiento seguro.

Si se producen ruidos o vibraciones anormales, corrija el problema antes de volver a utilizarlo. No utilice equipos dañados.

2. Revise periódicamente todas las mangueras, válvulas, tuercas, pernos y tornillos para asegurarse de que estén bien apretados.

3. durante un largo periodo de tiempo, compruebe si hay fugas en los adaptadores o en los sellos de los adaptadores.

4. Es necesario drenar el aceite usado tan pronto como sea posible en caso de corrosión del tanque.

5. Almacenar en un lugar limpio y seco.

6. Todos los trabajos de mantenimiento y reparación deben ser realizados por un técnico cualificado.

MANTENIMIENTO ORDINARIO

a) Limpie siempre la válvula del filtro fijada en la manguera de aspiración *(véase abajo).*

Esto protegerá el funcionamiento normal de la bomba y prolongará su vida útil.

Siempre apriete la tuerca con la llave después de la limpieza, de lo contrario se producirá una fuga de aceite.

b) Limpiar siempre el casquillo de la sonda y las sondas después de la extracción de aceite, extraer el aceite del casquillo de la sonda después de un largo periodo de uso.

c) No almacene el aceite usado en el tanque superior durante mucho tiempo para prolongar la vida útil del cilindro de visión.

d) Compruebe regularmente la estanqueidad de la máquina.

e) La conexión de tubería a tubería debe estar bien cerrada.

f) Es necesario liberar el aceite usado lo antes posible en caso de corrosión del tanque de aceite.

g) Si la máquina funciona durante mucho tiempo (normalmente un año), compruebe si hay fugas en el adaptador de la sonda y compruebe si hay fugas en los adaptadores/juntas de los cilindros/adaptadores.

INDUSTRIA ARGENTINA

MaquinParts

MAQUINPARTS.COM

/MAQUINPARTS

MITRE 1721 . VENADO TUERTO
SANTA FE . ARGENTINA